HA-KD10W

WIRELESS HEADPHONES / KABELLOSER KOPFHÖRER / CASQUE SANS FIL / AURICULARES INALÁMBRICOS / CUFFIE SENZA FILI / DRAADLOZE HOOFDTELEFOON / AUSCULTADORES SEM FIOS / TRÅDLÖSA HÖRLURAR / SŁUCHAWKI BEZPRZEWODOWE / BEZDRÁTOVÁ SLUCHÁTKA / BEZDRÔTOVÉ SLÚCHADLÁ / VEZETÉK NÉLKÜLI FEJHALLGATÓK / TRÅDLØSE HOVEDTELEFONER / ΑΣΥΡΜΑΤΑ ΑΚΟΥΣΤΙΚΑ / JUHTMETA KÕRVAKLAPID / LANGATTOMAT KUULOKKEET / БЕЗЖИЧНИ СЛУШАЛКИ / BELAIDĖS AUSINĖS / BEZVADU AUSTIŅAS / HEADPHONES BLA FILI / CĂŞTI WIRELESS / BREZŽIČNE SLUŠALKE / BEŽIČNE SLUŠALICE / БЕСПРОВОДНЫЕ НАУШНИКИ

© 2021 JVCKENWOOD Corporation

Printed in China
B5A-3857-00

STARTUP GUIDE
ANLEITUNG
GUIDE DE DÉMARRAGE
GUÍA DE INICIO
GUIDA DI AVVIO
GEBRUIKSHANDLEIDING
GUIA DE INICIALIZAÇÃO
STARTGUIDE
STARTUP GUIDE
RYCHLÝ PRŮVODCE
STRUČNÝ NÁVOD
GYORS ÚTMUTATÓ
HURTIG VEJLEDNING
ΓΡΗΓΟΡΟΣ ΟΔΗΓΟΣ
KIIRJUHEND
PIKAOPAS
БЪРЗО РЪКОВОДСТВО
TRUMPAS VADOVAS
ĀTRI VADLĪNIJA
GWIDA MALAJR
GHID RAPID
HITRO VODNIK
BRZI VODIČ
КРАТКОЕ РУКОВОДСТВО

Manufacturer
JVCKENWOOD Corporation
3-12,Moriya-cho,Kanagawa-ku,Yokohama-shi, Kanagawa, 221-0022, JAPAN

For Europe

Dear Customer,
This apparatus is in conformance with the valid European directives and standards regarding Radio and RoHS. European representative of JVCKENWOOD Corporation is:
JVCKENWOOD Deutschland GmbH, Konrad-Adenauer-Allee 1-11, 61118 Bad Vilbel, GERMANY

Sehr geehrter Kunde, sehr geehrte Kundin,
Dieses Gerät stimmt mit den gültigen europäischen Richtlinien und Normen bezüglich der Funkanlagen- und RoHS-Richtlinie überein. Die europäische Vertretung für die JVCKENWOOD Corporation ist:
JVCKENWOOD Deutschland GmbH, Konrad-Adenauer-Allee 1-11, 61118 Bad Vilbel, DEUTSCHLAND

Cher(e) client(e),
Cet appareil est conforme aux directives et normes européennes RED et RoHS en vigueur. Représentant européen de la société JVCKENWOOD Corporation :
JVCKENWOOD Deutschland GmbH, Konrad-Adenauer-Allee 1-11, 61118 Bad Vilbel, ALLEMAGNE

Estimado cliente,
Este aparato cumple con las directivas y normas europeas referentes a Radio y RoHS. El representante europeo de JVCKENWOOD Corporation es:
JVCKENWOOD Deutschland GmbH, Konrad-Adenauer-Allee 1-11, 61118 Bad Vilbel, ALEMANIA

Gentile Cliente,
Questo apparecchio è conforme alle direttive e alle norme europee relative alle apparecchiature radio e RoHS. Il rappresentante europeo di JVCKENWOOD Corporation è:
JVCKENWOOD Deutschland GmbH, Konrad-Adenauer-Allee 1-11, 61118 Bad Vilbel, GERMANIA

Geachte klant,
Dit apparaat voldoet aan de geldende Europese normen en richtlijnen inzake Radio en RoHS. De Europese vertegenwoordiger van JVCKENWOOD Corporation is:
JVCKENWOOD Deutschland GmbH, Konrad-Adenauer-Allee 1-11, 61118 Bad Vilbel, DUITSLAND

Caro Cliente,
Este aparelho encontra-se em conformidade com as diretivas e padrões Europeus válidos referentes à compatibilidade magnética e segurança elétrica. O representante europeu da JVCKENWOOD Corporation é:
JVCKENWOOD Deutschland GmbH, Konrad-Adenauer-Allee 1-11, 61118 Bad Vilbel, ALEMANHA

Bästa kund,
Denna apparat överensstämmer med gällande EU-direktiv och standarder beträffande radioutrustning och begränsning av användningen av farliga ämnen (RoHS). Europarepresentant för JVCKENWOOD Corporation är:
JVCKENWOOD Deutschland GmbH, Konrad-Adenauer-Allee 1-11, 61118 Bad Vilbel, TYSKLAND

Szanowny Kliencie,
Niniejsze urządzenie spełnia wymogi obowiązujących europejskich dyrektyw i standardów w zakresie urządzeń radiowych i dyrektywy RoHS. Europejskim przedstawicielem JVCKENWOOD Corporation jest:
JVCKENWOOD Deutschland GmbH, Konrad-Adenauer-Allee 1-11, 61118 Bad Vilbel, NIEMCY

Vážený zákazníku,
Tento přístroj je v souladu s platnými evropskými směrnicemi a normami ohledně omezení používání některých nebezpečných látek v elektrických a elektronických zařízeních a radiových přístrojích. Evropský zástupce společnosti JVCKENWOOD Corporation je:
JVCKENWOOD Deutschland GmbH, Konrad-Adenauer-Allee 1-11, 61118 Bad Vilbel, NĚMECKO

Vážený zákazník,
Tento prístroj je v súlade s platnými európskymi smernicami a normami, ktoré sa týkajú rádií a RoHS. Zástupca spoločnosti JVCKENWOOD Corporation pre Európu je:
JVCKENWOOD Deutschland GmbH, Konrad-Adenauer-Allee 1-11, 61118 Bad Vilbel, NEMECKO

Kedves Vásárló,
Ez a termék megfelel az európai Rádiós és RoHs irányelveinek és szabványainak. A JVCKENWOOD Corporation európai képviselője:
JVCKENWOOD Deutschland GmbH, Konrad-Adenauer-Allee 1-11, 61118 Bad Vilbel, NÉMETORSZÁG

Kære kunde,
Dette apparat er i overensstemmelse med gældende europæiske direktiver og standarder vedrørende radio og begrænsninger for farlige stoffer (RoHS). Europæisk repræsentant for JVCKENWOOD Corporation er:
JVCKENWOOD Deutschland GmbH, Konrad-Adenauer-Allee 1-11, 61118 Bad Vilbel, TYSKLAND

Αγαπητέ Πελάτη,
Αυτός ο εξοπλισμός συμμορφώνεται με τις ισχύουσες ευρωπαϊκές οδηγίες και τα πρότυπα σχετικά με τα ραδιοκύματα και τον περιορισμό της χρήσης συγκεκριμένων επικίνδυνων ουσιών στον ηλεκτρικό και ηλεκτρονικό εξοπλισμό (RoHS). Αντιπρόσωπος της JVCKENWOOD Corporation για την Ευρώπη:
JVCKENWOOD Deutschland GmbH, Konrad-Adenauer-Allee 1-11, 61118 Bad Vilbel, ΓΕΡΜΑΝΙΑ

Lugupeetud klient!
See seade vastab kehtivatele Euroopa direktiividele ja standarditele raadio ja RoHS-i kohta. JVCKENWOOD Corporationi esindaja Euroopas on:
JVCKENWOOD Deutschland GmbH, Konrad-Adenauer-Allee 1-11, 61118 Bad Vilbel, SAKSAMAA

Hyvä asiakas
Tämä laite on yhdenmukainen voimassa olevien eurooppalaisten RoHS- ja radiolaitedirektiivien ja -standardien kanssa. JVCKENWOOD Corporationin Euroopan edustaja on:
JVCKENWOOD Deutschland GmbH, Konrad-Adenauer-Allee 1-11, 61118 Bad Vilbel, SAKSA

Уважаеми клиенти,
Този уред отговаря на действащите европейски директиви и стандарти по отношение на радио съоръженията и ограничаване на опасните вещества. Европейското представителство на корпорацията JVCKENWOOD е:
JVCKENWOOD Deutschland GmbH, Konrad-Adenauer-Allee 1-11, 61118 Bad Vilbel, ГЕРМАНИЯ

Gerb. vartotojau,
Šis aparatas atitinka galiojančias Europos direktyvas ir standartus, susijusius su radijo įranga ir RoHS. „JVCKENWOOD Corporation" atstovas Europoje yra:
JVCKENWOOD Deutschland GmbH, Konrad-Adenauer-Allee 1-11, 61118 Bad Vilbel, VOKIETIJA

Godājamais klient!
Šī ierīce atbilst Eiropā spēkā esošajām direktīvām un standartiem attiecībā uz radioiekārtām un bīstamu vielu izmantošanas ierobežošanu elektriskās un elektroniskās iekārtās. JVCKENWOOD Corporation pārstāvis Eiropā:
JVCKENWOOD Deutschland GmbH, Konrad-Adenauer-Allee 1-11, 61118 Bad Vilbel, GERMANY (VĀCIJA)

Għażiż Konsumatur,
Dan l-apparat huwa f'konformità mad-direttivi u ma' standards Ewropej validi dwar ir-Radju u r-RoHS. Ir-Rappreżentant Ewropew ta' JVCKENWOOD Corporation huwa:
JVCKENWOOD Deutschland GmbH, Konrad-Adenauer-Allee 1-11, 61118 Bad Vilbel, IL-ĠERMANJA

Stimate client,
Acest aparat respectă prevederile Directivelor şi Standardelor Europene în vigoare referitoare la Radio şi privind restricțiile de utilizare a anumitor substanțe periculoase în echipamentele electrice și electronice (RoHS). Reprezentantul European al Corporaţiei JVCKENWOOD este:
JVCKENWOOD Deutschland GmbH, Konrad-Adenauer-Allee 1-11, 61118 Bad Vilbel, GERMANIA

Dragi kupec,
Ta naprava je izdelana v skladu z veljavnimi evropskimi direktivami in standardi, ki se nanašajo na radio in RoHS. Evropski predstavnik korporacije JVCKENWOOD je:
JVCKENWOOD Deutschland GmbH, Konrad-Adenauer-Allee 1-11, 61118 Bad Vilbel, NEMČIJA

Poštovani korisniče,
Ovaj je uređaj u skladu s važećim direktivama i standardima Europske unije koji se odnose na usklađivanje zakonodavstava država članica o stavljanju na raspolaganje radijske opreme na tržištu i na ograničenje uporabe određenih opasnih tvari u električnoj i elektroničkoj opremi. Europski zastupnik za korporaciju JVCKENWOOD je:
JVCKENWOOD Deutschland GmbH, Konrad-Adenauer-Allee 1-11, 61118 Bad Vilbel, NJEMAČKA

For Europe

Information on Disposal of Old Electrical and Electronic Equipment and Batteries (applicable for countries that have adopted separate waste collection systems)

Products and batteries with the symbol (crossed-out wheeled bin) cannot be disposed as household waste. This product contains rechargeable battery. Contact JVC authorised dealer for disposal.

Das Symbol (durchgestrichene Mülltonne) auf dem Produkt oder seiner Verpackung weist darauf hin, dass dieses Produkt nicht als normaler Haushaltsabfall behandelt werden darf. Dieses Produkt enthält eine Akkubatterie. Wenden Sie sich an einen JVC-Fachhändler bezüglich der Entsorgung.

Les produits et piles électriques sur lesquels le pictogramme (poubelle barrée) est apposé ne peuvent pas être éliminés comme ordures ménagères. Ce produit contient une pile rechargeable. Contactez votre revendeur JVC autorisé pour le mettre au rebut.

Los productos y las baterías con el símbolo (contenedor con ruedas tachado) no podrán ser desechados como residuos domésticos. Este producto contiene una batería recargable. Para su eliminación, consulte con el distribuidor autorizado de JVC.

I prodotti e le batterie recanti questa icona (bidone carrellato della spazzatura con il simbolo della croce) non devono essere eliminati come rifiuti solidi urbani. In queste cuffie è installata una batteria ricaricabile. Per informazioni sulla sua eliminazione si raccomanda di rivolgersi al rivenditore autorizzato JVC.

Producten en batterijen met het (afvalcontainer met x-teken) symbool mogen niet als normaal huisvuill worden weggegooid. Dit product bevat een oplaadbare batterij. Raadpleeg een erkende JVC handelaar voor het weggooien.

Os produtos e baterias com o símbolo (caixote de lixo com um X) não podem ser deitados fora junto com o lixo doméstico. Este produto contém uma bateria recarregável. Contate o revendedor JVC autorizado para a sua eliminação.

Produkter och batterier med denna symbol (en överkryssad soptunna på hjul) får inte kastas med vanliga hushållssopor. Denna produkt innehåller ett laddningsbart batteri. Kontakta en auktoriserad JVC-handlare angående kassering.

Produkty i baterie opatrzone symbolem (przekreślony pojemnik na kółkach) nie mogą być wyrzucane razem z odpadami domowymi. Ten produkt zawiera akumulator. Informacje o usuwaniu odpadów można uzyskać u autoryzowanego dystrybutora JVC.

Výrobky a baterie s tímto symbolem (přeškrtnutá popelnice) nelze vyhazovat s domovním odpadem. Tento výrobek obsahuje dobíjecí baterii. Informace o likvidaci vám podá autorizovaný prodejce JVC.

Produkty a batérie označené symbolom (preškrtnutá odpadová nádoba) sa nesmú likvidovať spolu s komunálnym odpadom. Tento produkt obsahuje nabíjateľnú batériu. V prípade likvidácie kontaktujte autorizovaného predajcu JVC.

Azokat a termékeket, amelyeken az (áthúzott görgős szeméttároló) jelzés található, nem lehet háztartási szemétként eldobni. A termék újratölthető akkumulátorral rendelkezik. Ártalmatlanítás esetén vegye fel a kapcsolatot a JVC szerződéses kereskedőjével.

Produkter og batterier med symbolet (overstreget skraldespand på hjul) kan ikke bortskaffes som husholdningsaffald. Dette produkt indeholder et genopladeligt batteri. Ret henvendelse til en autoriseret JVC-forhandler angående bortskaffelse.

Προϊόντα και μπαταρίες που φέρουν το σύμβολο (διαγραμμένος τροχήλατος κάδος απορριμμάτων) δεν απορρίπτονται ως κοινά οικιακά απορρίμματα. Το παρόν προϊόν περιέχει επαναφορτιζόμενη μπαταρία. Για την ορθή διάθεσή του επικοινωνήστε με τον εξουσιοδοτημένο αντιπρόσωπο της JVC.

Sümboliga (ratastega prügikonteiner, millel on rist peal) tooteid ja akusid ei tohi kõrvaldada majapidamisjäätmetena. See toode sisaldab laetavat akut. Kõrvaldamiseks võtke ühendust JVC volitatud edasimüüjaga.

Laitteita ja paristoja, joissa on seuraava merkintä (ruksattu roskapönttö), ei saa hävittää talousjätteiden mukana. Tässä laitteessa on ladattava paristo. Ota yhteys valtuutettuun JVC-edustajaan ja kysy tietoja hävittämisestä.

Продуктите и батериите, обозначени със символа (зачертана с кръст кофа за боклук на колелца), не могат да се изхвърлят като битови отпадъци. Продуктът съдържа презареждаема батерия. Свържете се с оторизиран търговец на JVC за начина на изхвърляне.

Gaminių ir baterijų, ant kurių pateiktas perbrautos šiukšliadėžės simbolis, negalima išmesti kartu su buitinėmis atliekomis. Šiame gaminyje sumontuotas akumuliatorius. Dėl utilizavimo kreipkitės į JVC įgaliotąjį prekybos atstovą.

Produkti un baterijas ar simbolu (nosvītrots atkritumu konteiners uz riteņiem) nedrīkst tikt likvidēti kā mājsaimniecības atkritumi. Šis produkts satur atkārtoti uzlādējamu bateriju. Sazinieties ar JVC autorizēto dīleri par likvidēšanu.

Prodotti u batteriji bis-simbolu (tantk taż-żibel bir-roti maqtugħ) ma jistgħux jintremew bħala skart domestiku. Dan il-prodott fih batterija rikarikabbli. Ikkuntattja lin-negozjant awtorizzat minn JVC rigward ir-rimi.

Produsele și bateriile cu simbolul (pubelă tăiată cu un x) nu pot fi aruncate ca deșeuri menajere. Acest produs conține o baterie reîncărcabilă. Dacă doriți să îl aruncați, luați legătura cu distribuitorul autorizat JVC.

Izdelkov in baterij s simbolom (prečrtan smetnjak na kolesih) ni dovoljeno odstraniti kot gospodinjske odpadke. Ta izdelek vsebuje akumulatorsko baterijo. Za odstranitev se obrnite na pooblaščenega zastopnika podjetja JVC.

Proizvodi i baterije sa simbolom (precrtana kanta za otpad) ne smiju se odlagati u kućanski otpad. Ovaj proizvod sadrži punjivu bateriju. Za informacije o odlaganju obratite se ovlaštenom prodavaču JVC-ovih proizvoda.

Hereby, JVCKENWOOD declares that this System [HA-KD10W] is in compliance with the essential requirements and other relevant provision of Directive 2014/53/EU. A copy of the Declaration of Conformity with regard to the RE Directive 2014/53/EU can be downloaded from the following Web sites (http://www.jvc.co.jp/ecdoc/).

Hiermit erklärt JVCKENWOOD, dass sich dieses Gerät [HA-KD10W] in Übereinstimmung mit den grundlegenden Anforderungen und den übrigen einschlägigen Bestimmungen der Richtlinie 2014/53/EU befindet. Eine Kopie der Erklärung der Konformität im Hinblick auf die RE-Richtlinie 2014/53/EU kann von den folgenden Websites heruntergeladen werden (http://www.jvc.co.jp/ecdoc/).

Par la présente, JVCKENWOOD déclare que ce système [HA-KD10W] est conforme aux exigences essentielles et autres dispositions pertinentes de la directive 2014/53/UE. Une copie de la Déclaration de conformité en ce qui concerne la Directive RED 2014/53/UE peut être téléchargée depuis les sites web indiqué cidessous (http://www.jvc.co.jp/ecdoc/).

Por medio de la presente, JVCKENWOOD declara que este Sistema [HA-KD10W] cumple con los requisitos esenciales y cualesquiera otras disposiciones aplicables o exigibles de la Directiva 2014/53/UE. Podrá descargar una copia de la Declaración de Conformidad respecto a la Directiva de RE 2014/53/UE desde los siguientes sitios web (http:// www.jvc.co.jp/ecdoc/).

Con la presente JVCKENWOOD dichiara che il modello [HA-KD10W] è conforme ai requisiti essenziali e alle altre disposizioni pertinenti della direttiva 2014/53/UE. La dichiarazione di conformità alla direttiva sugli apparecchi radio 2014/53/UE è scaricabile dal sito (http://www.jvc.co.jp/ecdoc/).

Hierbij verklaart JVCKENWOOD dat dit systeem [HA-KD10W] in overeenstemming is met de essentiële eisen en de andere relevante bepalingen van richtlijn 2014/53/EU. Een kopie van de " Declaration of Conformity" aangaande de RE Richtlijn 2014/53/EU kan van de volgende website worden gedownload (http:// www.jvc.co.jp/ecdoc/).

Pelo presente, a JVCKENWOOD declara que este Sistema [HA-KD10W] está em conformidade com os requisitos essenciais e outras provisões relevantes da Diretiva 2014/53/UE. Uma cópia da Declaração de Conformidade relativa à Diretiva RE 2014/53/ UE pode ser descarregada dos seguintes websites (http://www.jvc.co.jp/ecdoc/).

Härmed tillkännager JVCKENWOOD att detta system [HA-KD10W] är i överensstämmelse med erforderliga krav och andra relevanta villkor i direktiv 2014/53/EU. En kopia av försäkran om överensstämmelse med hänsyn till radioutrustningsdirektiv 2014/53/EU kan laddas ner från följande webbplatser (http://www.jvc.co.jp/ecdoc/).

Firma JVCKENWOOD niniejszym oświadcza, że ten system [HA-KD10W] jest zgodny z najważniejszymi wymogami i innymi odpowiednimi zapisami dyrektywy 2014/53/UE. Kopię deklaracji zgodności z Dyrektywą 2014/53/UE w sprawie harmonizacji ustawodawstw państw członkowskich dotyczących udostępniania na rynku urządzeń radiowych można pobrać z następujących witryn internetowych (http://www.jvc.co.jp/ecdoc/).

JVCKENWOOD tímto prohlašuje, že tento systém [HA-KD10W] je v souladu se základními požadavky a ostatními relevantními ustanoveními směrnice 2014/53/EU. Kopii Prohlášení o shodě vztahující se k směrnici RE 2014/53/EU (o rádiových zařízeních) lze stáhnout z následujících webových stránek (http:// www.jvc.co.jp/ecdoc/).

JVCKENWOOD týmto vyhlasuje, že tento systém [HA-KD10W] je v súlade so základnými požiadavkami a ďalšími relevantnými ustanoveniami smernice 2014/53/EÚ. Kópiu Vyhlásenia o súlade pri zohľadnení smernice RE 2014/53/EÚ si možno stiahnuť z nasledujúcich webových stránok (http://www.jvc.co.jp/ecdoc/).

A JVCKENWOOD ezennel kijelenti, hogy ez a [HA-KD10W] rendszer teljesíti a 2014/53/EU irányelv alapvető követelményeit és egyéb vonatkozó előírásait. A rádióberendezésekre vonatkozó 2014/53/EU irányelv szerinti megfelelőségi nyilatkozat másolata letölthető a következő webhelyekről (http://www.jvc.co.jp/ecdoc/).

JVCKENWOOD erklærer hermed, at dette System [HA-KD10W] er i overensstemmelse med de essentielle krav og andre relevante betingelser i Direktiv 2014/53/EU. En kopi af konformitetserklæringen angående RE-direktivet 2014/53/EU kan downloades fra de følgende Web-steder (http://www.jvc.co.jp/ecdoc/).

Δια του παρόντος, η JVCKENWOOD δηλώνει ότι το παρόν σύστημα [HA-KD10W] πληροί τις ουσιώδεις απαιτήσεις και τις λοιπές προβλέψεις της Οδηγίας 2014/53/EE. Μπορείτε να πραγματοποιήσετε λήψη του αντιγράφου της Δήλωσης Συμμόρφωσης με την Οδηγία 2014/53/EE σχετικά με τον ραδιοεξοπλισμό από τους παρακάτω ιστοτόπους (http://www.jvc.co.jp/ecdoc/).

Käesolevaga deklareerib JVCKENWOOD, et süsteem [HA-KD10W] vastab määruse 2014/53/EL olulistele nõuetele ja muudele asjakohastele klauslitele. RE määrusega 2014/53/EL seotud vastavusdeklaratsiooni eksemplari saab alla laadida järgmiselt veebisaidilt (http://www.jvc.co.jp/ecdoc/).

JVCKENWOOD vakuuttaa, että järjestelmä [HA-KD10W] on direktiivin 2014/53/EU olennaisten vaatimusten ja muiden asiaan liittyvien säännösten mukainen. RE-direktiiviä 2014/53/EU koskeva vaatimustenmukaisuusvakuutus on ladattavissa seuraavilta verkkosivustoilta (http://www.jvc.co.jp/ecdoc/).

С настоящото JVCKENWOOD декларира, че тази Система [HA-KD10W] отговаря на съществените изисквания и други съответни разпоредби на Директива 2014/53/ЕС. Екземпляр от Декларацията за съответствие във връзка с Директива 2014/53/ ЕС относно радио съоръженията може да бъде изтеглен от следните уеб сайтове (http://www.jvc.co.jp/ecdoc/).

Čia JVCKENWOOD deklaruoja, kad ši sistema [HA-KD10W] atitinka esminius direktyvos 2014/53/ES reikalavimus ir kitas aktualias nuostatas. Atitikties deklaracijos kopiją dėl atitikties RE direktyvai 2014/53/ES galima atsisiųsti iš toliau nurodytų interneto svetainių (http://www.jvc.co.jp/ecdoc/).

Ar šo JVCKENWOOD paziņo, ka šī sistēma [HA-KD10W] atbilst būtiskām prasībām un citiem attiecīgiem direktīvas 2014/53/ES noteikumiem. Atbilstības deklarācijas kopiju attiecībā uz radioiekārtu direktīvu 2014/53/ES var lejupielādēt no norādītās tīmekļa vietnes (http://www.jvc.co.jp/ecdoc/).

B' dan, JVCKENWOOD tiddikkjara li din is-Sistema [HA-KD10W] hija f' konformità marrekwiżiti essenzjali u provviżjonijiet relevanti oħrajn tad-Direttiva 2014/53/UE. Kopja tad-Dikjarazzjoni ta' Konformità fir-rigward tad-Direttiva RE 2014/53/ UE tista' titniżżel mis-siti tal-internet li ġejjin (http://www.jvc.co.jp/ecdoc/).

Prin prezenta, JVCKENWOOD declară că acest Sistem [HA-KD10W] este în conformitate cu cerinţele esenţiale şi alte prevederi relevante ale Directivei 2014/53/UE. O copie a Declaraţiei de Conformitate cu privire la Directiva RE 2014/53/UE poate fi descărcată de pe următoarele Site-uri web (http:// www.jvc.co.jp/ecdoc/).

Podjetje JVCKENWOOD izjavlja, da je ta sistem [HA-KD10W] skladen z bistvenimi zahtevami in drugimi ustreznimi določbami Direktive 2014/53/EU. Kopijo izjave o skladnosti z Direktivo RE 2014/53/EU je mogoče prenesti z naslednjih spletnih mest (http://www.jvc.co.jp/ecdoc/).

Tvrtka JVCKENWOOD ovim izjavljuje da je sustav [HA-KD10W] u skladu s osnovnim zahtjevima i ostalim odgovarajućim odredbama Direktive 2014/53/EU. Kopiju izjave o sukladnosti vezano uz Direktivu RE 2014/53/EU možete preuzeti sa sljedećih web stranica (http://www.jvc.co.jp/ecdoc/).

WARNING For Europe

• Not suitable for children under the age of 3 years due to small parts and entanglement hazard. • Do not listen at high volume for an extended period. Do not use while driving or cycling. • Pay special attention to traffic around you when using the headphones outside. Failure to do so could result in an accident. • This product with a built-in battery shall not be exposed to excessive heat such as sunshine, fire or the like. • This product contains rechargeable battery, which is not replaceable. Danger of explosion if user replaced battery. Do not replace battery user own self.

This product is only to be connected to Class II equipment bearing the following symbol. ⧈

• Nicht für Kinder unter 3 Jahren geeignet, da Kleinteile vorhanden sind und die Gefahr des Verwickelns in Kabeln besteht. • Hören Sie nicht lange Zeit mit sehr hoher Lautstärke. Nicht beim Fahren von Motorfahrzeugen oder Fahrrädern verwenden.
• Achten Sie bei Nutzung der Kopfhörer im Freien besonders auf den Straßenverkehr. Missachtung kann zu Unfällen führen. • Dieses Produkt mit einer eingebauten Batterie darf nicht sehr starken Hitzequellen wie Sonnenschein, Feuer o.ä. ausgesetzt werden. • Dieses Produkt enthält einen Akku, der nicht austauschbar ist. Explosionsgefahr, wenn der Benutzer den Akku austauscht. Ersetzen Sie den Akku nicht selbst.

Dieses Produkt darf nur an ein Gerät der Klasse II angeschlossen werden, das das folgende Symbol trägt. ⧈

• Ne convient pas pour des enfants âgés de moins de 3 ans à cause des dangers causés par les petites pièces et les risques d' étranglement. • N' écoutez pas le son à un volume élevé pendant longtemps. N' utilisez pas le casque pendant que vous conduisez ou faites du vélo. • Faites particulièrement attention à ce qui se passe autour de vous quand vous utilisez le casque à l' extérieur. Sinon, cela pourrait entraîner un accident. • Ce produit contient une batterie excessive ne doit pas être exposé à une chaleur excessive telle que la lumière du soleil, un feu ou quelque chose de similaire. • Ce produit contient une batterie rechargeable, qui n' est pas remplaçable. Danger d' explosion si la batterie est remplacée par l' utilisateur. L'utilisateur ne doit pas remplacer la batterie lui-même.

Ce produit est à connecter uniquement à des équipements de classe II portant le symbole suivant. ⧈

• No apto para niños menores de 3 años debido a la existencia de piezas pequeñas y al riesgo de enredo. • No escuche con el volumen alto durante períodos prolongados. No lo utilice mientras conduce un vehículo o circula en bicicleta. • Preste especial atención al tránsito de su alrededor cuando utilice los auriculares en exteriores. Corre el riesgo de provocar un accidente si no lo hace. • Este producto tiene una batería incorporada y, por lo tanto, no deberá exponerse a un calor excesivo como el de la luz del sol, el fuego o similar. • Este producto contiene una batería recargable no reemplazable. Si el usuario sustituye la batería, existe riesgo de explosión. El usuario no deben sustituir la batería.

Este producto solamente debe conectarse a equipos de Clase II que lleven adheridos el siguiente símbolo. ⧈

• Non adatte ai bambini sotto i 3 anni a causa della presenza di piccole parti e al pericolo che possano impigliarsi. • Non usare le cuffie per molto tempo ad alto volume. Non usarle in tale condizione soprattutto durante la guida o in bicicletta.
• Quando si usano le cuffie all' esterno è necessario prestare particolare attenzione al traffico circostante. La mancata osservanza di questa precauzione potrebbe infatti divenire causa d'incidenti. • Non esporre le cuffie a calore eccessivo quale sole, fuoco o simili mentre vi è inserita la batteria. • Questo prodotto contiene una batteria ricaricabile che non è sostituibile. Pericolo di esplosione se la batteria viene sostituita dall'utente. Non sostituire la batteria autonomamente.

Questo prodotto deve essere collegato solo a un'apparecchiatura di Classe II che riporta il seguente simbolo. ⧈

• Bevat kleine onderdelen en kan diverse ongelukken als verstrikken in draden veroorzaken en is derhalve niet geschikt voor kinderen onder 3 jaar. • Vermijd langdurig luisteren met een hoog volume. Gebruik niet tijdens het rijden of fietsen.
• Let vooral goed op het verkeer en de omgeving wanneer u de hoofdtelefoon buitenshuis gebruikt. U zou anders ongelukken kunnen veroorzaken. • Dit product heeft een ingebouwde batterij en dient derhalve niet te worden blootgesteld aan hitte van bijvoorbeeld de zon of een vuur. • Dit product is voorzien van een oplaadbare batterij die niet kan worden vervangen. Er bestaat explosiegevaar als de batterij door de gebruiker wordt vervangen. Gebruiker mag de batterij niet zelf vervangen.

Dit product mag alleen worden aangesloten op apparatuur van klasse II die voorzien zijn van het volgende symbool. ⧈

• Não adequado para crianças menores de 3 anos de idade devido à existência de peças pequenas e ao risco de emaranhamento. • Não escute com um volume alto durante um período prolongado. Não utilize enquanto conduz ou anda de bicicleta.
• Preste especial atenção ao trânsito ao seu redor quando utilizar os auscultadores na rua. Deixar de fazer isso poderá resultar (em um) num acidente. • Este produto com uma bateria incorporada não deve ser exposto ao calor excessivo tal coordenada a raios solares, fogo ou algo semelhante. • Este produto contém uma bateria recarregável que não é substituível. Existe perigo de explosão se o utilizador substituir a bateria. Não seja o próprio utilizador a substituir a bateria.

Este produto deve apenas ser conectado a equipamento de Classe II que apresente o seguinte símbolo. ⧈

• Ej lämpligt för barn under 3 års ålder på grund av smådelar och risk för insnärjning.
• Lyssna inte på hög volym under lång tid. Använd inte hörlurarna i trafiken. • Var särskilt uppmärksam på omgivande trafik vid användning av hörlurarna utomhus. Annars finns det risk för att en olycka inträffar. • Denna produkt med ett inbyggt batteri får inte utsättas för hög värme från exempelvis solljus eller eld. • Den här produkten innehåller laddningsbart batteri, vilket inte kan bytas ut. Explosionsrisk om användaren byter batteri. Byt inte själv ut batteriet.

Denna produkt får endast anslutas till klass II-utrustning försedd med följande symbol. ⧈

• Produkt nieodpowiedni dla dzieci w wieku poniżej 3 lat ze względu na występowanie małych części i ryzyko uduszenia. • Nie słuchaj używając dużej głośności przez dłuższy okres czasu. Nie używaj podczas kierowania pojazdem ani jazdy na rowerze.
• Zwróć szczególną uwagę na ruch drogowy, jeśli korzystasz ze słuchawek na zewnątrz. W przeciwnym razie można doprowadzić do wypadku. • Tego produktu z wbudowanym akumulatorem nie należy narażać na przegrzanie (promienie słoneczne, ogień itp.). • Niniejszy produkt zawiera akumulator, który nie podlega wymianie. Wymiana akumulatora przez użytkownika grozi wybuchem. Nie wymieniać akumulatora we własnym zakresie.

Ten produkt wolno podłączać wyłącznie do urządzeń Klasy II oznaczonych następującym symbolem. ⧈

• Není vhodné pro děti mladší 3 let, protože obsahuje malé součásti a existuje zde riziko zapletení do kabeláže. • Neposlouchejte delší dobu při vysoké hlasitosti. Nepoužívejte při řízení nebo cyklistice. • Pokud používáte sluchátka venku, věnujte zvláštní pozornost okolnímu dopravnímu ruchu. Nedostatečná pozornost by mohla vést k nehodě. • Tento výrobek s vestavěnou baterií by neměl být vystavován nadměrnému teplu, například slunečnímu záření, ohni atp. • Tento výrobek obsahuje dobíjecí baterii, která není vyměnitelná. Pokud uživatel vymění baterii, hrozí nebezpečí výbuchu. Uživatel nesmí sám vyměňovat baterii.

Tento výrobek lze připojit pouze k zařízení třídy II s následujícím symbolem. ⧈

• Nie je vhodné pre deti do 3 rokov, pretože obsahuje malé časti a je tu prítomné riziko zamotania sa. • Nepočúvajte pri vysokej hlasitosti počas dlhšieho časového obdobia. Nepoužívajte počas jazdy alebo bicyklovania. • Ak používate slúchadlá vonku, dávajte pozor na okolitú premávku. V opačnom prípade hrozí riziko nehody.
• Tento produkt so vstavanou batériou nesmie byť vystavený zdrojom nadmerne vysokej teploty, ako je napríklad slnečné žiarenie, oheň a podobne. • Tento výrobok obsahuje nabíjateľnú batériu, ktorá nie je vymeniteľná. Ak používateľ vymení batériu, hrozí nebezpečenstvo výbuchu. Batériu nevymieňajte.

Tento výrobok sa môže pripájať iba k zariadeniam triedy II, ktoré majú nasledovný symbol. ⧈

• Az apró alkatrészei és a belegabalyodás veszélye miatt a használata nem ajánlott 3 éves kor alatt. • Ne hallgasson zenét hosszú ideig magas hangerőn. Ne használja vezetés vagy kerékpározás közben. • Ha a fejhallgatót a szabadban használja, mindig figyeljen a környező forgalomra. Ennek elmulasztása balesetveszélyes lehet.
• Jelen termék beépített akkumulátorral rendelkezik, ezért tilos túlzott hősugárzásnak, pl. napfénynek, tűznek vagy hasonlónak kitenni. • A termék újratölthető akkumulátort tartalmaz, amely nem cserélhető. Ha a felhasználó kicseréli az akkumulátort, robbanásveszély keletkezik. Soha ne kísérelje meg saját maga kicserélni az akkumulátort.

Ez a termék csak a következő jellel ellátott Class II berendezésekhez csatlakoztatható. ⧈

• Ikke passende for børn under 3 år på grund af små dele og fare for indvikling.
• Lyt ikke ved høj lydstyrke i længere tid. Må ikke bruges, mens man kører bil eller cykler.
• Vær specielt opmærksom på den omgivende trafik i nærheden, når hovedtelefonerne bruges udenfor. Forsømmelse af dette kan føre til ulykker. • Dette produkt med et indbygget batteri må ikke udsættes for ekstrem varme som f.eks. sol, ild eller lignende. • Dette produkt indeholder et genopladeligt batteri, som ikke kan udskiftes. Fare for eksplosion, hvis bruger forsøger udskiftning af batteri. Udskift som bruger ikke batteriet på egen hånd.

Dette produkt må kun tilsluttes til klasse II-udstyr, der har følgende symbol. ⧈

• Δεν είναι κατάλληλο για παιδιά κάτω των 3 ετών λόγω ύπαρξης μικρών εξαρτημάτων που ενέχουν κίνδυνο πνιγμού. • Μην ακούτε σε υψηλή ένταση για μεγάλο χρονικό διάστημα. Μη χρησιμοποιείτε το προϊόν ενώ οδηγείτε ή κάνετε ποδήλατο. • Να δίνετε ιδιαίτερη προσοχή στην κυκλοφορία οχημάτων γύρω σας κατά τη χρήση των ακουστικών σε εξωτερικούς χώρους. Διαφορετικά, υπάρχει πιθανότητα ατυχήματος. • Το παρόν προϊόν, που διαθέτει ενσωματωμένη μπαταρία, δεν πρέπει να εκτίθεται σε υπερβολική θερμότητα, όπως από έκθεση στον ήλιο, πυρκαγιά ή άλλη παρόμοια πηγή θερμότητας. • Αυτό το προϊόν περιέχει επαναφορτιζόμενη μπαταρία, η οποία δεν μπορεί να αντικατασταθεί. Υπάρχει κίνδυνος έκρηξης εάν η μπαταρία έχει αντικατασταθεί από τον χρήστη. Μα μη γίνεται αντικατάσταση της μπαταρίας από τον ίδιο τον χρήστη.

Αυτό το προϊόν προορίζεται μόνο για σύνδεση σε εξοπλισμό Κατηγορίας II που φέρει το ακόλουθο σύμβολο. ⧈

• Ei sobi alla 3-aastastele lastele, sest sisaldab väikesi osi ja juhtmesse võib kinni takerduda. • Ärge kuulake pikema aja jooksul liiga valjusti. Ärge kasutage kõrvaklappe autot juhtides või jalgrattaga sõites. • Kui kasutate kõrvaklappe väljas, pöörake erilist tähelepanu teid ümbritsevale liiklusele. Vastasel juhul võib juhtuda õnnetus. • Seda sisseehitatud akuga toodet ei tohi jätta liigse kuumuse või päikesevalguse, tule või muu sarnase kätte. • See toode sisaldab laetavat akut, mis ei ole vahetatav. Plahvatusoht, kui kasutaja aku vahetab. Ärge vahetage akut kasutaja enda omaga.

See toode on ühendamiseks ainult II klassi seadmetega, mis on märgistatud järgmise sümboliga. ⧈

• Ei sovellu alle 3-vuotiaille lapsille pienten osien ja takertumisvaaran vuoksi. • Älä kuuntele suurella äänenvoimakkuudella pitkään. Älä käytä ajaessasi tai pyöräillessäsi. • Kiinnitä erityistä huomiota ympäröivään liikenteeseen, kun käytät kuulokkeita ulkona. Kehotuksen noudattamatta jättäminen voi johtaa onnettomuuteen.
• Tätä laitetta, jossa on yhdysrakenteinen paristo, ei saa altistaa kuumuudelle kuten auringonpaisteelle, avotulelle jne. • Tämä tuote sisältää ladattavan akun, jota ei voi vaihtaa. Räjähdysvaara, jos käyttäjä vaihtaa akun. Älä vaihda akkua itse.

Laitteen saa liittää vain luokan II laitteisiin, joissa on seuraava merkintä. ⧈

• Уредът не е подходящ за деца под 3 години поради наличието на малки части и опасност от заплитане. • Не слушайте при висока сила на звука продължително време. Не използвайте по време на шофиране или колоездене.
• Когато използвате слушалките на открито, обръщайте повишено внимание на трафика около себе си. В противен случай това може да причини катастрофа.
• Този продукт е с вградена батерия и не трябва да се излага на прекомерна топлина, като например слънчева светлина, огън или подобни. • Този продукт съдържа акумулаторна батерия, която не се подменя. Опасност от експлозия при подмяна на батерията. Не подменяйте батерията сами.

Този продукт трябва да бъде свързан само с оборудване от клас II, носещо следния символ. ⧈

• Dėl mažų detalių ir įsivėlimo pavojaus netinka vaikams iki 3 metų amžiaus.
• Neklausykite įrašo dideliu garsumu ilgą laiką. Nenaudokite, kol vairuojate arba važiuojate dviračiu. • Naudodami ausines lauke, ypatingą dėmesį atkreipkite į eismą aplink jus. Jei to nepadarysite, gali įvykti nelaimingas atsitikimas. • Šio gaminio su įtaisytuoju akumuliatoriumi negalima laikyti aukštoje temperatūroje, pvz., tiesioginiuose saulės spinduliuose, jo negalima deginti ir pan. • Šiame prietaise įrengtas nekeičiamas įkraunamas akumuliatorius. Jei naudotojas pakeis akumuliatorių, kils sprogimo pavojus. Akumuliatoriaus patys nekeiskite.

Šis gaminys turi būti prijungtas tik prie II klasės įrangos su tokiu simboliu. ⧈

• lNav piemērotas bērniem jaunākiem par 3 gadu vecumu, jo satur mazas detaļas un pastāv sapīšanās risks. • Ilgstoši neklausieties mūziku lielā skaļumā. Neizmantojiet, braucot ar automašīnu vai velosipēdu. • Izmantojot austiņas ārpus telpām, pievērsiet īpašu uzmanību apkārtējai satiksmei. Pretējā gadījumā varat iekļūt negadījumā. • Šis produkts ar iebūvētu bateriju nedrīkst tikt pakļauts pārmērīgam karstumam, piemēram, saules gaismai, ugunij vai līdzīgai iedarbībai. • Šajā izstrādājumā ir ievietots nemaināms uzlādējams akumulators. Sprādziena briesmas, ja lietotājs ir nomainījis akumulatoru. Nemainiet akumulatoru paši.

Šo izstrādājumu drīkst savienot tikai ar II klases iekārtām, uz kurām ir šāds simbols. ⧈

• Mhux xieraq għal tfal taħt l-età ta' 3 snin minħabba partijiet żgħar u riskju ta' taħbil.
• Tismax b' volum għoli għal perjodu twil. Tużax waqt li qed issuq jew waqt li qed issuq rota. • Oqgħod attent b' mod partikolari għat-traffiku madwarek meta tkun qed tuża l-headphones barra. Jekk ma tagħmilx hekk jista' jseħħ inċident. • Dan il-prodott b' batterija inkorporata m' għandux jiġi espost għal sħana eċċessiva bħad-dawl tax-xemx, nar jew simili. • Dan il-prodott fih batterija rikarikabbli, li mhijiex sostitwibbli. Periklu ta' splużjoni jekk l-utent jissostitwixxi l-batterija. Tissostitwixxix il-batterija.

Dan il-prodott għandu jitqabbad biss ma' tagħmir ta' Klassi II li għandu s-simbolu li ġej. ⧈

• Nu este potrivit pentru copiii cu vârsta sub 3 ani datorită pieselor de mici dimensiuni şi din cauza pericolului de înghiţire. • Nu ascultaţi cu volum mare pentru o perioadă extinsă de timp. Nu utilizaţi atunci când conduceţi vehicule sau când mergeţi pe bicicletă. • Acordaţi atenţie specială traficului din jurul dvs. atunci când utilizaţi căştile în exterior. Nerespectarea acestor instrucţiuni poate avea ca rezultat producerea de accidente. • Acest produs cu baterie integrată nu trebuie să fie expus la temperaturi excesive, precum cele provocate de căldura soarelui, a focului sau altele asemănătoare. • Acest produs conţine acumulator reîncărcabil, care nu poate fi înlocuit. Dacă utilizatorul a înlocuit acumulatorul, există pericol de explozie. Acumulatorul nu trebuie să fie înlocuit de către utilizator.

Acest produs este destinat pentru a fi conectat doar la echipament de clasa II ce prezintă simbolul următor. ⧈

• Ni primerno za otroke, mlajše od treh let zaradi majhnih delov in nevarnosti zapletanja. • Ne poslušajte dalj časa pri visoki glasnosti. Ne uporabljajte med vožnjo ali kolesarjenjem. • Če uporabljate slušalke na prostem, bodite posebej pozorni na promet. V nasprotnem primeru obstaja tveganje prometne nezgode. • Tega izdelka z vgrajeno baterijo ni dovoljeno izpostavljati visokim temperaturam, na primer soncu, ognju in podobno. • Ta izdelek vsebuje akumulator za ponovno polnjenje, ki ga ni mogoče zamenjati. Nevarnost eksplozije, če uporabnik zamenja akumulator. Sami ne zamenjujte akumulatorja.

Ta izdelek je lahko priključen samo na opremo razreda II, ki ima naslednji simbol. ⧈

• Nije primjereno za djecu mlađu od 3 godine zbog sitnih dijelova opasnosti od zapetljavanja. • Ne preporučuje se slušanje pri velikoj glasnoći tijekom dužeg vremenskog razdoblja. Ne upotrebljavajte pri vožnji automobila ili bicikla. • Obratite posebnu pažnju na promet oko sebe kada slušalice upotrebljavate na otvorenom. U suprotnom može doći do nezgode. • Ovaj proizvod s ugrađenom baterijom ne smije se izlagati visokim temperaturama, poput onih od sunčeve svjetlosti, vatre ili sličnog.
• Ovaj proizvod sadrži punjivu bateriju koja nije zamjenjiva. Opasnost od eksplozije ako je korisnik zamijenio bateriju. Nemojte zamijeniti bateriju na svoju ruku.

Ovaj proizvod se treba povezivati samo s opremom klase II sa sljedećim simbolom. ⧈

Warnings for battery
Please do not handle the battery in the following manners. It can lead to an explosion or leakage of flammable liquids and gases. • Dispose in fire, discard, crush or cut • Leave in extremely high temperature environment • Leave in extremely low pressure environment

Ostrzeżenia dotyczące akumulatora
Z akumulatorem nie wolno obchodzić się w poniższy sposób.
Może to doprowadzić do wybuchu lub wycieku łatwopalnych cieczy i gazów.
- Spalać, wyrzucać, zgniatać lub ciąć
- Pozostawiać w środowisku o bardzo wysokiej temperaturze
- Pozostawiać w środowisku o bardzo niskim ciśnieniu

Предупреждения за батерията
Моля, не работете с батерията по следните начини.
Може да доведе до експлозия или изтичане на запалими течности и газове.
- Не изхвърляйте в огън, не трошете или не нарязвайте
- Не дръжте при изключително висока температура на околната среда
- Не оставяйте в среда с изключително ниско налягане

Warnhinweise zur Batterie
Bitte behandeln Sie die Batterie nicht wie folgt.
Das kann zu einer Explosion oder zum Austritt entflammbarer Flüssigkeiten und Gase führen.
- Ins Feuer werfen, wegwerfen, zerbrechen oder aufschneiden
- Bei extrem hohen Temperaturen liegen lassen
- Bei extrem niedrigem Luftdruck liegen lassen

Varování týkající se baterie
S baterií nenakládejte následujícími způsoby.
Mohlo by dojít k výbuchu nebo úniku hořlavých kapalin a plynů.
- Vhození baterie do ohně, odhození, rozdrcení nebo rozříznutí baterie
- Ponechání baterie v prostředí s extrémně vysokou teplotou
- Ponechání baterie v prostředí s extrémně nízkým tlakem

Perspėjimai dėl akumuliatoriaus
Nesielkite su akumuliatoriumi taip, kaip aprašyta toliau.
Tai gali sukelti degių skysčių ir dujų sprogimą ar nutekėjimą.
- Mesti į ugnį, naikinti, traiškyti arba pjaustyti
- Palikti itin aukštos temperatūros aplinkoje
- Palikti itin žemo slėgio aplinkoje

Avertissements pour la batterie
Veuillez ne pas manipuler la batterie de la manière suivante.
Cela peut provoquer une explosion ou une fuite de liquides et de gaz inflammables.
- Jeter au feu, jeter, écraser ou couper
- Laisser dans un environnement à température extrêmement élevée
- Laisser dans un environnement à très basse pression

Varovania týkajúce sa batérie
S batériou nemanipulujte nasledujúcimi spôsobmi.
Mohlo by to viesť k výbuchu alebo úniku horľavých kvapalín a plynov.
- Nezahadzujte do ohňa, nelikvidujte, nedrvte alebo nerežte
- Nenechávajte v prostredí s extrémne vysokou teplotou
- Nechávajte v prostredí s extrémne nízkym tlakom

Brīdinājumi par akumulatoru
Lūdzam neapieties ar akumulatoru tālāk norādītajos veidos.
Tas var izraisīt viegli uzliesmojošu šķidrumu un gāzu eksploziju vai noplūdi.
- Iznīcināt, iemetot ugunī, izmetot, sasmalcinot vai sagriežot;
- Atstāt ļoti vidē ar augstu temperatūru
- Atstāt vidē ar ļoti zemu spiedienu

Advertencias sobre la batería
No maneje la batería de la siguiente manera.
Puede provocar una explosión o fuga de líquidos y gases inflamables.
- Echarla al fuego, desecharla, aplastarla o cortarla
- Dejarla en un ambiente con temperaturas extremadamente altas
- Dejarla en un ambiente de presión extremadamente baja

Figyelmeztetések az akkumulátorra
Kérjük, ne kezelje az akkumulátort az alábbi módon.
Ez gyúlékony folyadékok és gázok robbanásához vagy szivárgásához vezethet.
- Dobja tűzbe, dobja ki, törje össze vagy vágja szét
- Hagyja extrém magas hőmérsékletű környezetben
- Hagyja rendkívül alacsony nyomású környezetben

Twissijiet rigward il-batterija
Jekk jogħġbok tiħħendiljax il-batterija bil-modi li ġejjin.
Tista' twassal għal splużjoni jew tnixxija ta' likwidi u gassijiet li jaqbdu.
- Tarmiha fin-nar, twarrabha, tfarrakha jew tqattagħha
- Tħalliha f'ambjent b'temperatura estremament għolja
- Tħalliha f'ambjent bi pressjoni estremament baxxa

Avvertenze per la batteria
Non utilizzare la batteria nei seguenti modi.
Può causare esplosioni o perdite di liquidi e gas infiammabili.
- Smaltire nel fuoco, scartare, schiacciare o tagliare
- Lasciare in ambienti ad elevata temperatura
- Lasciare in un ambiente a bassissima pressione

Advarsler for batteri
Håndtér ikke batteriet på følgende måder.
Det kan føre til eksplosion i eller lækage af brændbare væsker og gasser.
- Må ikke kasseres i åben ild, bortskaffes, knuses eller skæres i
- Må ikke efterlades på steder med meget høje temperaturer
- Må ikke efterlades på steder, der er under meget lavt tryk

Avertismente privind bateria
Nu manevraţi bateria în următoarele moduri.
Poate duce la explozia sau scurgerea lichidelor și a gazelor inflamabile.
- Aruncați în foc, aruncați, zdrobiți sau tăiați
- Lăsați în mediul de temperatură extrem de ridicată
- Lăsați într-un mediu de presiune extrem de scăzută

Waarschuwingen voor de batterij
Gelieve de batterij niet op de volgende manieren te hanteren.
Het kan leiden tot een explosie of lekkage van brandbare vloeistoffen of gassen.
- Niet van ontdoen in vuur, weggooien, pletten of snijden
- Laat het in een omgeving met extreem hoge temperaturen liggen
- Laat het in een omgeving met extreem lage druk liggen

Προειδοποιήσεις για την μπαταρία
Μη χειρίζεστε την μπαταρία με τους παρακάτω τρόπους.
Μπορεί να προκληθεί έκρηξη ή διαρροή εύφλεκτων υγρών και αερίων.
- Την αφήσετε στη φωτιά, την πετάξετε, τη σπάσετε ή κάψετε
- Την αφήσετε σε εξαιρετικά υψηλή θερμοκρασία περιβάλλοντος
- Την αφήσετε σε περιβάλλον με εξαιρετικά χαμηλή πίεση

Opozorila za baterijo
Prosimo, da z baterijo ne ravnate na naslednje načine.
Lahko povzroči eksplozijo ali puščanje vnetljivih tekočin in plinov.
- Ne odlagajte v ogenj, zavrzite, zdrobite ali režite
- Ne pustite v okolju z zelo visokimi temperaturami
- Ne pustite v okolju z zelo nizkim tlakom

Avisos para a bateria
Por favor, não manipule a bateria das seguintes maneiras.
Pode levar a uma explosão ou vazamento de líquidos inflamáveis e gases.
- Descarte em fogo, descarte, esmague ou corte
- Deixe em ambiente de temperatura extremamente alta
- Deixe em ambiente de pressão extremamente baixa

Aku hoiatused
Palun ärge käidelge akut järgmistel viisidel.
See võib põhjustada tuleohtlike vedelike ja gaaside plahvatuse või lekke.
- Põletades, visates ära, purustades või lõigates
- Jättes väga kõrge temperatuuriga keskkonda
- Jättes väga madala rõhuga keskkonda

Upozorenja za bateriju
Molimo, nemojte rukovati baterijom na sljedeće načine.
To može dovesti do eksplozije ili istjecanja zapaljivih tekućina i plinova.
- Bacati u vatru, odbacivati, razbijati ili rezati
- Ostaviti u okruženju ekstremno visoke temperature
- Ostaviti u okruženju ekstremno niskog tlaka

Varningar för batteri
Var god hantera ej batteriet på följande sätt.
Det kan leda till explosion eller läckage av brandfarliga vätskor och gaser.
- Kassera i eld, släng, krossa eller klipp
- Lämna i extremt hög temperaturmiljö
- Lämna i extremt lågt tryckmiljö

Akkua koskevat varoitukset
Käsittele akkua seuraavasti.
Muussa tapauksessa seurauksena voi olla räjähdys tai syttyvien nesteiden ja kaasujen vuoto.
- Ei saa hävittää polttamalla, heittää pois, murskata tai leikata
- Ei saa jättää erittäin korkeaan lämpötilaan
- Ei saa jättää erittäin matalapaineisiin olosuhteisiin

WARNING For Europe

To prevent possible hearing damage, do not listen at high volume levels for long periods.

Aby zapobiec możliwemu uszkodzeniu słuchu, nie słuchać przy wysokich poziomach głośności przez długie okresy.

За да предотвратите възможно увреждане на слуха, не слушайте при високи нива на звука за дълги периоди от време.

Um mögliche Gehörschäden zu vermeiden, hören Sie nicht lange mit hoher Lautstärke.

Abyste předešli případnému poškození sluchu, neposlouchejte dlouho při vysoké hlasitosti.

Neklausykite dideliu garsu ilgą laiką, nes gali būti pažeista jūsų klausa.

Pour éviter tout endommagement possible de l’ audition, n’ écoutez pas de son à des niveaux de volume élevés pendant de longues périodes.

Aby ste zabránili možnému poškodeniu sluchu, nepočúvajte dlhší čas pri vysokej hlasitosti.

Lai nepieļautu iespējamus dzirdes bojājumus, neklausieties ilgstoši lielā skaļumā.

Para evitar posibles daños auditivos, no escuche a volúmenes elevados durante periodos prolongados.

A halláskárosodás megakadályozása érdekében a terméket ne használja sokáig túl hangosra állítva.

Biex tevita li tagħmel ħsara lis-smigħ, tismax b’volum għoli għal ħinijiet twal.

Per evitare possibili danni all’ apparato uditivo, si raccomanda di non ascoltare musica ad alto volume per molto tempo.

For at forebygge risiko for høreskader, bør man ikke lytte ved høj lydstyrke i længere tid.

Pentru a preveni posibila deteriorare a auzului, nu ascultați la volum mare pentru perioade lungi de timp.

Voorkom mogelijke beschadiging van uw gehoor en luister derhalve niet langdurig met een hoog volume ingesteld.

Για να αποτρέψετε μια πιθανή βλάβη στην ακοή σας, αποφύγετε την ακρόαση σε υπερβολικά υψηλή ένταση για μεγάλα χρονικά διαστήματα.

Da se izognete poškodbam sluha, ne poslušajte dalj časa pri visoki glasnosti.

Para evitar danos auditivos, não escute em volumes elevados durante longos períodos de tempo.

Võimalike kuulmiskahjustuste vältimiseks ärge kuulake pika aja jooksul liiga valjusti.

Kako biste spriječili moguće oštećenje sluha, izbjegavajte dugotrajno slušanje pri visokoj glasnoći.

Lyssna inte på höga volymnivåer under längre perioder, eftersom det kan ge upphov till hörselskada.

Älä kuuntele pitkiä aikoja suurella äänenvoimakkuudella. Muussa tapauksessa kuulo voi vahingoittua.

BLUETOOTH SPECIFICATION

Frequency range: 2.402 GHz - 2.480 GHz
Output power: +4 dBm (MAX), Power Class 2

Zakres częstotliwości: 2,402 GHz - 2,480 GHz
Moc wyjściowa: +4 dBm (MAKS.), Klasa zasilania 2

Честотен обхват: 2,402 GHz - 2,480 GHz
Изходна мощност: +4 dBm (МАКС.), Клас на захранване 2

Frequenzbereich: 2,402 GHz - 2,480 GHz
Ausgangsleistung: +4 dBm (MAX.), Leistungsklasse 2

Frekvenční pásmo: 2,402 GHz - 2,480 GHz
Výstupní výkon: +4 dBm (MAX.), Třída výkonu 2

Dažnių diapazonas: Nuo 2,402 GHz iki 2,480 GHz
Išėjimo galia: +4 dBm (MAKS.), 2 galios klasė

Plage de fréquence: 2,402 GHz - 2,480 GHz
Puissance de sortie: +4 dBm (MAX), Classe d’alimentation 2

Frekvenčné pásmo: 2,402 GHz - 2,480 GHz
Výstupný výkon: +4 dBm (MAX.), Výkon. trieda 2

Frekvenču diapazons: 2,402 GHz - 2,480 GHz
Izejas jauda: +4 dBm (maks.), Jaudas klase 2

Gama de frecuencias: 2,402 GHz - 2,480 GHz
Potencia de salida: +4 dBm (MÁX.), Potencia de Clase 2

Frekvenciatartomány: 2,402 GHz - 2,480 GHz
Kimeneti teljesítmény: +4 dBm (MAX.), 2. energiaosztály

Medda tal-frekwenza: 2,402 GHz - 2,480 GHz
Qawwa: +4 dBm (MASS.), Klassi tal-Qawwa 2

Gamma di frequenze: 2,402 GHz - 2,480 GHz
Potenza di uscita: +4 dBm (massima), Categoria di potenza 2

Frekvensområde: 2,402 GHz - 2,480 GHz
Udgangseffekt: +4 dBm (MAKS.), Strømklasse 2

Interval de frecvenţă: 2,402 GHz - 2,480 GHz
Putere la ieşire: +4 dBm (Maximă), Clasa de putere 2

Frequentiebereik: 2,402 GHz - 2,480 GHz
Uitgangsvermogen: +4 dBm (MAX), vermogen klasse 2

Εύρος συχνοτήτων: 2,402 GHz - 2,480 GHz
Ισχύς εξόδου: +4 dBm (ΜΕΓ.), Κλάση Ισχύος 2

Frekvenčni razpon: 2,402 GHz - 2,480 GHz
Izhodna moč: +4 dBm (MAKS.), moč 2. razreda

Gama de frequências: 2,402 GHz - 2,480 GHz
Potência de saída: +4 dBm (MÁX.), Classe de Potência 2

Sagedusvahemik: 2,402–2,480 GHz
Väljundvõimsus: +4 dBm (MAX), võimsusklass 2

Raspon frekvencije: 2,402 GHz - 2,480 GHz
Izlazna snaga: +4 dBm (MAKS.), Klasa snage 2

Frekvensomfång: 2,402 GHz - 2,480 GHz
Uteffekt: +4 dBm (max.), effektklass 2

Taajuusalue: 2 402–2 480 GHz
Lähtöteho: +4 dBm (MAKS.), teholuokka 2

ВНИМАНИЕ

- Не слушайте звукозаписи на высоком уровне громкости в течение длительного времени. Не используйте во время управления транспортным средством или езды на велосипеде.
- При использовании наушников на улице, будьте особенно внимательны к дорожному движению. Несоблюдение этого требования может привести к несчастному случаю.
- Этот продукт со встроенной батареей не должен подвергаться чрезмерному нагреву.
- Этот продукт содержит перезаряжаемую батарею, которая не подлежит замене. во избежание взрыва, запрещается замена оатареи пользователем.

ПРЕДОСТЕРЕЖЕНИЕ

Для снижения риска поражения электрическим током, пожара и т. д.

- Не разбирайте и не модифицируйте устройство.
- Не допускайте попадания в аппарат легковоспламеняющихся или металлических предметов, жидкостей.

Для вашей безопасности...

- Прекратите использовать наушники, если они вызывают дискомфорт или раздражение на коже и в ушах.
- Если насадка или какая-либо другая часть наушников застряла у вас на ухе, будьте осторожны, чтобы не протолкнуть её глубже и обратитесь за квалифицированной медицинской помощь. Попытка самостоятельного извлечения, застрявшей части, может привести к травме.
- Храните насадки в недоступном для детей месте. Маленькие части могут попасть в рот и причинить вред вашему ребенку.
- В условиях сухого воздуха, при использовании наушников, вы можете получить удар статического электричества.

Меры предосторожности

- Для замены ушных вкладышей проконсультируйтесь с продавцом.
- Не допускать погружения или постоянного контакта с водой.

Производитель: ДжейВиСи КЕНВУД Корпорейшн
Япония, Йокогама, Канагава-ку, Мория-тё, 3-тёмэ, 12-банти

Импортер: ООО «ДжейВиСи КЕНВУД РУС»
Российская Федерация, 127018, г. Москва, ул.
Сущевский Вал, д. 31, стр. 1

Информация о продукции

БЕСПРОВОДНЫЕ НАУШНИКИ

Оборудование предназначено для прослушивания аудиоконтента с различных устройств
Транспортировать в оригинальной упаковке, не бросать, оберегать от падений и излишней вибрации.
Реализацию осуществлять в соответствии с действующими требованиями законодательства.
Отслужившее оборудование утилизировать в соответствии с действующими требованиями законодательства.
Соответствует требованиям нормативных документов: ТР ТС 020/2011 «Электромагнитная совместимость технических средств», ТР ЕАЕС 037/2016 «Технический регламент Евразийского экономического союза "Об ограничении применения опасных веществ в изделиях электротехники и радиоэлектронике».
Условия хранения: при температуре от плюс 5 до плюс 40 град. С, относительной влажности 35% - 80%
Срок службы (годности): 5 лет с даты изготовления
Месяц и год изготовления указываются на этикетке индивидуальной упаковочной коробки после слов ИЗГОТОВЛЕНО: в формате ММ.ГГГГ
Здесь ММ - это порядковый номер месяца в году, а ГГГГ - год изготовления.
Например, ИЗГОТОВЛЕНО: 04.2021 означает, что товар изготовлен в апреле месяце 2021 года
Сделано в Китае.

☐ For parents/guardians

- Read this manual carefully and explain to children before handing over the headphones.

☐ For kids safety…

- To be used under the direct supervision of an adult. • Do remove and discard all packing materials before giving this product to a child.

☐ For your safety…

- Stop using the headphones if they are causing great discomfort or irritation on the skin and the ears. They may damage your skin and cause rash or inflammation. • Store the stickers in a safe place where children under the age of 3 years cannot reach them to avoid the risk of a possible accident or hazard such as swallowing them. • Do not lick or bite the headphones. • Be sure that your hair or any other objects do not get caught in the headband slider (adjuster) when adjusting the headband.

☐ Für Eltern/Betreuer

- Lesen Sie diese Anleitung sorgfältig, und erklären Sie Kindern den Inhalt, bevor Sie ihnen den Kopfhörer geben.

☐ Zu Sicherheit von Kindern…

- Kinder dürfen die Kopfhörer nur unter Aufsicht eines Erwachsenen verwenden. • Alle Verpackungsmaterialien entfernen und entsorgen, bevor Sie dieses Produkt einem Kind geben.

☐ Für Ihre Sicherheit…

- Beenden Sie sofort die Verwendung des Kopfhörers, wenn er ein unangenehmes Gefühl oder Reizungen auf der Haut und an den Ohren verursacht. Andernfalls kann die Haut geschädigt werden und es können hierdurch Rötungen oder Entzündungen entstehen. • Lagern Sie die Aufkleber an sicheren Orten, wo sie Kindern unter 3 Jahren nicht zugänglich sind, um mögliche Unfälle oder Gefahren zu vermeiden, wie etwa dass sie versehentlich verschluckt werden. • Lecken oder beißen Sie den Kopfhörer nicht. • Stellen Sie sicher, dass sich nicht Haar oder andere Gegenstände im Kopfbandschieber (Einsteller) beim Justieren des Kopfbands verfangen.

☐ Pour les parents/tuteurs

- Lisez ce manuel attentivement et expliquer le à vos enfants avant de leur confier le casque.

☐ Pour la sécurité des enfants…

- À utiliser sous la surveillance d’un adulte. • Retirez et jetez tous le matériel d’emballage avant de donner ce produit à un enfant.

☐ Pour votre sécurité…

- Arrêtez d’utiliser le casque si vous avez une sensation désagréable ou si vous ressentez des démangeaisons. Cela pourrait irriter votre peau et causer une inflammation. • Rangez les autocollants dans un endroit sûr, hors de la portée des enfants de moins de 3 ans pour éviter tout risque d’accident ou d’avalement. • Ne léchez pas ni ne mordez le casque. • Assurez-vous que vos cheveux ou aucun autre objet n’est pris dans la glissière (dispositif d’ajustement) quand vous ajustez le serre-tête.

☐ Información para padres/tutores

- Lea este manual atentamente y explique a los niños cómo usar los auriculares antes de dárselos.

☐ Por razones de seguridad infantil…

- Debe usarse bajo la supervisión directa de un adulto. • Quite y deseche todo el material de embalaje antes de darle el producto a un niño.

☐ Por su seguridad...

- Deje de usar los auriculares si le provocan molestias o irritación en la piel y en los oídos. Pueden dañar su piel y provocar sarpullidos o inflamación. • Guarde las pegatinas en un lugar seguro y fuera del alcance de los niños menores de 3 años para evitar el riesgo de un posible accidente o el peligro, por ejemplo, de una ingestión accidental. • Evite lamer o morder los auriculares. • Asegúrese de que ni el pelo ni otro objeto quede atrapado en el deslizador (ajustador) de la diadema de los auriculares.

☐ Raccomandazioni per i genitori e i tutori

- Leggere con attenzione questo manuale e spiegarne il contenuto ai bambini prima di lasciarvi usare le cuffie.

☐ Per la sicurezza dei bambini…

- Utilizzare sotto la diretta supervisione di un adulto. • Prima di dare questo prodotto a un bambino si raccomanda di rimuovere ed eliminare tutti i materiali di confezionamento.

☐ Per la propria sicurezza…

- Se le cuffie provocano fastidio o irritazione alla pelle o alle orecchie si raccomanda di cessarne l’uso. Continuare a usarle in queste condizioni potrebbe causare danni e dar luogo a sfoghi o infiammazioni. • Gli adesivi devono essere conservati in un luogo non raggiungibile dai bambini di età sino a 3 anni per evitare che li ingoino o si verifichino altri incidenti. • Non avvicinare gli auricolari alla bocca. • Durante la regolazione della fascia fare attenzione a non lasciare impigliare i capelli e ad altri corpi nelle parti scorrevoli.

☐ Voor ouders/begeleiders

- Lees deze handleiding goed door en leg de werking uit alvorens de hoofdtelefoon aan kleine kinderen te geven.

☐ Voor de veiligheid van kinderen…

- Moet worden gebruikt onder direct toezicht van een volwassene. • Verwijder al het verpakkingsmateriaal en gooi het weg alvorens dit product aan een kind te geven.

☐ Voor uw veiligheid…

- Stop het gebruik van de hoofdtelefoon in geval van een zeer oncomfortabel gevoel of geïrriteerde huid of oren. Uw huid wordt anders beschadigd met mogelijk ontstekingen als gevolg. • Bewaar de stickers op een veilige plaats buiten het bereik van kinderen jonger dan 3 zodat deze ze niet in hun mond kunnen steken of per ongeluk inslikken. • Lik de hoofdtelefoon niet en bijt er niet in. • Zorg dat uw haar of andere voorwerpen niet in de hoofdbandschuiver (afsteller) verstrikt raken bij het afstellen van de hoofdband.

☐ Para os pais/responsáveis

- Leia atentamente este manual e explique a utilização dos auscultadores às crianças antes de entregá-los.

☐ Para a segurança das crianças…

- Este produto deve ser utilizado sob a supervisão direta de um adulto. • Retire e elimine os materiais de embalagem antes de dar este produto a uma criança.

☐ Para sua segurança...

- Pare de utilizar os auscultadores se os mesmos estiverem a causar algum desconforto ou irritação na sua pele ou ouvidos. Estes podem causar danos à sua pele como erupção ou inflamação. • Guarde os autocolantes num lugar seguro, fora do alcance de crianças menores de 3 anos de idade, para evitar o risco de um possível acidente ou o perigo de engolimento. • Não lamba nem morda os auscultadores. • Certifique-se de que os seus cabelos ou quaisquer outros objetos não ficam presos no deslizador (regulador) da banda da cabeça ao ajustar a banda da cabeça.

☐ Till föräldrar/vårdnadshavare

- Läs denna bruksanvisning noga och förklara dess innehåll för barn som ska använda hörlurarna.

☐ För barns säkerhet …

- Får endast användas under direkt överinseende av en vuxen. • Avlägsna och kasta allt förpackningsmaterial, innan denna produkt ges till ett barn.

☐ Av säkerhetsskäl…

- Sluta använda hörlurarna om de ger upphov till stort obehag eller irritation på huden eller i öronen. Det kan annars hända att de skadar huden eller orsakar eksem eller inflammation. • Förvara klistermärkena på ett säkert ställe där barn under 3 års ålder inte kan komma åt dem för att undvika risken för sväljningsolyckor och andra faror. • Slicka eller bit inte på hörlurarna. • Se till att inte håret eller någonting annat fastnar i bygelns glidskena (justerare) vid justering av huvudbygeln.

☐ Dla rodziców/opiekunów

- Dokładnie zapoznaj się z tą instrukcją, aby wyjaśnić wszystko dzieciom, zanim dasz im słuchawki.

☐ Dla bezpieczeństwa dzieci…

- Słuchawek należy używać pod bezpośrednim nadzorem osoby dorosłej. • Przed przekazaniem tego produktu dziecku usuń i wyrzuć wszystkie materiały opakowaniowe.

☐ Dla własnego bezpieczeństwa…

- Zaprzestań korzystania ze słuchawek, jeśli powodują one duże uczucie dyskomfortu lub podrażniają skórę i uszy. Może to spowodować uszkodzenie skóry i powstanie wysypki lub stanu zapalnego. • Naklejki należy przechowywać w miejscu niedostępnym dla dzieci w wieku poniżej 3 lat, aby zapobiec ich połknięciu itp. • Słuchawek nie należy lizać ani gryźć. • Upewnij się, że włosy ani żadne inne obiekty nie są zakleszczone w rozsuwanym (regulowanym) pałąku podczas dopasowywania jego rozmiaru.

☐ Pro rodiče/opatrovníky

- Důkladně si prostudujte tento návod a vše dětem vysvětlete, než jim sluchátka předáte.

☐ Pro bezpečnost dětí…

- Vý robek je určen k použití pod přímý m dohledem dospělé osoby. • Než vý robek předáte dítěti, sejměte a zlikvidujte veškerý obalový materiál.

☐ V zájmu vaší bezpečnosti…

- Sluchátka přestaňte používat, pokud způsobují velké obtíže nebo dráždí pokožku a uši. Vaši pokožku mohou poškodit a způsobit vyrážku nebo zánět. • Ušní olivky ukládejte na bezpečné místo mimo dosah dětí mladších 3 let. Vyhnete se tak nebezpečí, že by je dítě mohlo například spolknout.
- Neolizujte sluchátka ani do nich nekousejte.
- Dbejte, aby se při nastavování sluchátkového pásu do kluzátka nedostaly vlasy ani jiné předměty.

☐ Informácie pre rodičov/opatrovateľov

- Dôkladne si prečítajte tento návod na používanie a všetko deťom vysvetlite, skôr ako im dáte slúchadlá.

☐ Bezpečnosť dieťaťa…

- Na použitie iba pod priamym dohľadom dospelej osoby. • Odstráňte a zlikvidujte všetky baliace materiály predtým, ako dáte výrobok dieťaťu.

☐ Pre vašu bezpečnosť...

- Prestaňte používať slúchadlá, ak spôsobujú veľké nepohodlie alebo podráždenie pokožky a uší. Môžu poškodiť vašu pokožku a spôsobiť vyrážku alebo zápal. • Nálepky uchovávajte na bezpečnom mieste mimo dosahu detí mladších ako 3 roky, aby ste predišli nebezpečenstvu možnej nehody, ako je napríklad ich prehltnutie.
- Slúchadlá neolizujte ani ich nehrýzte. • Dávajte pozor, aby sa vám pri nastavovaní posúvača na slúchadlovom páse (nastavovač) nezachytili do neho vlasy alebo iné predmety.

☐ Szülők vagy gondviselők figyelmébe

- Figyelmesen olvassák el a használati útmutatót, és a fejhallgató átadása előtt magyarázzák el azt a gyermeknek.

☐ A gyermekek biztonsága érdekében…

- Csak felnőtt közvetlen felügyelete mellett használható. • Mielőtt átadná ezt a terméket egy gyermeknek, távolítsa el és dobja ki az összes csomagoló anyagát.

☐ A biztonsága érdekében…

- Ha viselete kényelmetlenné válik, vagy irritációt okoz a bőrön és a füleken, függessze fel a fejhallgató használatát. Károsíthatja bőrét, és kiütést, vagy gyulladást okozhat. • Tárolja a címkéket biztonságos, 3 év alatti gyerekektől elzárt helyen azért, hogy esetleges olyan balesetet vagy kockázatot elkerüljön, mint azok lenyelése. • Ne vegye a szájába a fejhallgatókat. • Ügyeljen arra, hogy haja, vagy egyéb tárgyak ne akadjanak be a fejpántba (beállító) annak beállításakor.

☐ For forældre/værger

- Læs denne manual omhyggeligt og forklar hovedtelefonernes funktioner for børnene, inden de får lov til at bruge dem.

☐ For børnenes sikkerhed…

- Skal anvendes under direkte overvågning af en voksen. • Fjern og bortskaf al indpakningsemballage, inden du giver dette produkt til et barn.

☐ For din sikkerheds skyld…

- Hold op med at bruge hovedtelefonerne, hvis de er årsag til større ubehag eller irritation af huden og ørerne. De kan skade huden og give udslæt eller betændelse. • Opbevar stickerne på et sikkert sted, hvor børn under 3 år ikke kan få fat i dem, således at risiko for ulykker eller fare for at sluge dem undgås. • Lad være med at slikke eller bide i hovedtelefonerne. • Sørg for, at dit hår eller andet ikke sætter sig fast i hovedbåndslukkeren (justerer), når hovedbåndet justeres.

☐ Για γονείς/κηδεμόνες

- Διαβάστε το παρόν εγχειρίδιο προσεκτικά και εξηγήστε τις οδηγίες στα παιδιά σας πριν τους δώσετε τα ακουστικά.

☐ Για την ασφάλεια των παιδιών…

- Να χρησιμοποιούνται υπό την επίβλεψη ενήλικα. • Αφαιρέστε και απορρίψτε όλα τα υλικά συσκευασίας πριν δώσετε το προϊόν σε ένα παιδί.

☐ Για την ασφάλειά σας…

- Διακόψτε τη χρήση των ακουστικών αν προκαλούν μεγάλη ενόχληση ή ερεθισμό στο δέρμα και τα αυτιά σας. Μπορεί να βλάψουν το δέρμα σας και να προκαλέσουν εξάνθημα ή φλεγμονή. • Αποθηκεύστε τα αυτοκόλλητα σε ασφαλές μέρος όπου δεν μπορούν να τα φτάσουν παιδιά κάτω των 3 ετών, για να αποφύγετε τον κίνδυνο πιθανού ατυχήματος, όπως είναι η κατάποσή τους. • Μη γλείφετε και μη δαγκώνετε τα ακουστικά. • Βεβαιωθείτε ότι δεν υπάρχουν τρίχες ή άλλα αντικείμενα στο ρυθμιστικό της στέκας κατά τη ρύθμισή της.

☐ Lapsevanematele/hooldajatele

- Enne kui annate kõrvaklapid laste kätte, lugege käesolevad juhised hoolega läbi ja selgitage neid lastele.

☐ Laste turvalisuse huvides …

- Kasutada ainult täiskasvanu vahetul järelevalve all. • Enne kui annate toote lapse kätte, eemaldage ja kõrvaldage kõik pakkematerjalid.

☐ Teie turvalisuse tagamiseks…

- Lõpetage kõrvaklappide kasutamine, kui need on väga ebamugavad või ärritavad teie nahka ja kõrvu. Need võivad kahjustada teie nahka ja põhjustada punetust või põletikku. • Hoidke kleebised turvalises kohas, alla 3-aastastele lastele kättesaamatult, et vältida võimaliku õnnetuse ohtu (nt nende allaneelamine). • Ärge lakkuge ega närige kõrvaklappe. • Jälgige, et pearihma reguleerimisel ei jääks teie juuksed vms pearihma liugregulaatori vahele.

☐ Vanhemmille/huoltajille

- Lue nämä käyttöohjeet huolellisesti ja selitä niiden sisältö ennen kuulokkeiden luovuttamista lapsille.

☐ Lasten turvaksi…

- Käytettävä aikuisen valvonnassa. • Poista ja hävitä kaikki pakkausmateriaalit ennen tuotteen antamista lapselle.

☐ Turvallisuudesta huolehtiminen

- Lopeta kuulokkeiden käyttö, jos olo on huono tai epämukava tai jos iho tai korvat ärtyvät. Kuulokkeet voivat ärsyttää ihoa tai aiheuttaa tulehduksen. • Säilytä tarrat alle 3-vuotiaiden lasten ulottumattomissa välttääksesi mahdolliset onnettomuudet ja vaaratilanteet, joita voi seurata esimerkiksi tarran nielemisestä. • Älä nuole tai pure kuulokkeita. • Varmista, etteivät esimerkiksi hiuksesi jää kiinni kuulokkeiden liukuvaan säätimeen, kun säädät kuulokkeiden kokoa.

☐ За родители/надзорници

- Прочетете внимателно това ръководство и го разяснете на децата, преди да им дадете слушалките.

☐ За безопасността на децата…

- Да се използват под пряко наблюдение от възрастен. • Преди да дадете този продукт на дете, отстранете и изхвърлете всички опаковъчни материали.

☐ За вашата безопасност…

- Преустановете използването на слушалките, ако ви причиняват сериозно неудобство или дразнят кожата и ушите ви. Това може да увреди кожата и да причини обрив или оток. • Съхранете стикерите на безопасно място, където деца на възраст под 3 години не могат да ги достигнат, за да избегнете риск от инциденти или опасност като поглъщане. • Не облизвайте или захапвайте слушалките. • Уверете се, че косата ви или други обекти не са захванати в плъзгача (лентата за регулиране) на слушалките, когато ги регулирате.

☐ Tėvams ir globėjams

- Prieš perduodami ausines vaikams, atidžiai perskaitykite šį vadovą ir paaiškinkite vaikams, kaip jas naudoti.

☐ Dėl vaikų saugumo…

- Vaikai ausines gali naudoti tik tiesiogiai prižiūrint tėvams. • Prieš perduodami ausines vaikams, pašalinkite ir išmeskite visas pakuotės medžiagas.

☐ Jūsų saugumui…

- Jei ausinės sukelia didelį nepatogumą arba dirgina odą ar ausis, nustokite jas naudoti. Ausinės gali pakenkti jūsų odai ir sukelti bėrimą arba uždegimą. • Norėdami išvengti galimo nelaimingo atsitikimo arba pavojaus praryti produktą, lipdukus laikykite saugioje vietoje, kurioje jaunesni negu 3 metų vaikai negalėtų pasiekti produkto. • Nelaižykite ir nekandžiokite ausinių. • Įsitikinkite, kad reguliuojant ausinių lanką į ausinių lanko slankiklį (reguliatorių) nepateko jūsų plaukų arba kitų objektų.

☐ Vecākiem/aizbildņiem

- Rūpīgi izlasiet šo pamācību un atstāstiet to bērniem pirms dodat viņiem austiņas.

☐ Bērnu drošībai…

- Izmantot tiešā pieaugušo uzraudzībā. • Noņemiet un izmetiet iepakojuma materiālus pirms dodat produktu bērnam.

☐ Jūsu drošībai…

- Pārtrauciet lietot austiņas, ja tās rada lielu diskomfortu vai ādas un ausu iekaisumu. Austiņas var kaitēt jūsu ādai un radīt izsitumus vai iekaisumu. • Uzglabājiet uzlīmes drošā vietā, kur tām nevar piekļūt bērni jaunāki par 3 gadu vecumu, lai izvairītos no tādiem negadījumiem un riska kā, piemēram, to norīšanas. • Nelaiziet un nekodiet austiņas. • Pielūkojiet, lai, regulējot galvas stīpas garumu, jūsu mati vai citi priekšmeti neieķertos galvas stīpas slīdnī (regulētājā).

☐ Għall-ġenituri/gwardjani

- Aqra dan il-manwal sew u spjega lit-tfal qabel tagħtihom il-headphones.

☐ Għas-sigurtà tat-tfal…

- Għandhom jintużaw taħt supeviżjoni diretta ta’ adult. • Neħħi u armi l-materjal kollu tal-ippakkjar qabel tagħti dan il-prodott lit-tfal.

☐ Għas-sigurtà tiegħek…

- Tibqax tuża l-headphones jekk qed jikkawżawlek skumdità kbira jew irritazzjoni fuq il-ġilda u widnejk. Dawn jistgħu jagħmlu ħsara għall-ġilda tiegħek u jikkawżaw raxx jew infjamazzjoni. • Aħżen l-istikers f’post sigur fejn it-tfal taħt it-3 snin ma jistgħux jilħquhom biex tevita r-riskju ta’ inċident jew periklu possibbli bħal jekk jibilgħuhom. • Tilgħaqx u tigdimx il-headphones. • Oqgħod attent li xagħrek jew oġġetti oħra ma jinqabdux fil-headband slider (adjuster) meta tkun qed tadatta l-headband għall-ħtiġijiet tiegħek.

☐ Pentru părinţi/tutori

- Citiţi cu atenţie acest manual și explicaţi-l copiilor înainte de a le oferi căștile.

☐ Pentru siguranţa copiilor…

- Căștile trebuie utilizate sub supravegherea directă a unui adult. • Scoateţi și eliminaţi toate materialele de împachetare înainte de a oferi unui copil acest produs.

☐ Pentru siguranţa dumneavoastră…

- Întrerupeți utilizarea căștilor dacă acestea cauzează disconfort ridicat sau iritare a pielii şi a urechilor. Acestea pot să vă afecteze pielea şi pot cauza eczeme sau inflamaţii. • Depozitaţi etichetele adezive într-un loc sigur unde nu pot fi atinse de copiii cu vârsta sub 3 ani, pentru a evita riscul producerii unei accident sau a unui pericol, precum înghiţirea lor. • Nu lingeţi și nu mușcaţi căștile. • Asiguraţi-vă că părul dvs. sau orice alte obiecte nu pătrund în glisorul căștilor (reglor) atunci când reglaţi căştile.

☐ Za starše/skrbnike

- Skrbno preberite ta navodila in jih pojasnite vašim otrokom, preden jim predate slušalke.

☐ Za varnost otrok …

- Uporabljati pod neposrednim nadzorom odraslega. • Odstranite in zavrzite ves embalažni material, preden predate ta izdelek otroku.

☐ Za vašo varnost…

- Prenehajte uporabljati slušalke, če se počutite neudobno ali dražijo kožo in ušesa. Poškodujejo lahko kožo in povzročijo izpuščaje ali vnetje. • Shranite nalepke na varno mesto, kjer jih ne morejo doseči otroci, mlajši od treh let in se s temi izognite morebitni nevarnosti ali tveganju, na primer zaužitju. • Ne ližite in ne grizite slušalk. • Preverite, ali se niso vaši lasje ali drugi predmeti zapletli v drsnik (nastavitveni) naglavnega traka, medtem ko ga nastavljate.

☐ Za roditelje/skrbnike

- Pažljivo pročitajte ovaj priručnik i objasnite ga djeci prije nego im date slušalice.

☐ Za sigurnost djece…

- Za uporabu pod izravnim nadzorom odrasle osobe. • Uklonite i odložite sav ambalažni materijali prije nego proizvod date djetetu.

☐ Radi vaše sigurnosti...

- Prestanite koristiti slušalice ukoliko uzrokuju nelagodu ili nadražaj kože i ušiju. Mogu oštetiti vašu kožu i izazvati osip ili upalu. • Naljepnice pohranite na sigurno mjesto i izvan dohvata djece mlađe od 3 godine kako biste izbjegli eventualnu nezgodu ili opasnost od gutanja. • Nemojte lizati ili gristi slušalice. • Pazite da vam se pri podešavanju trake za glavu kosa ili drugi predmeti ne zapetljaju u klizni dio trake (za podešavanje).

1

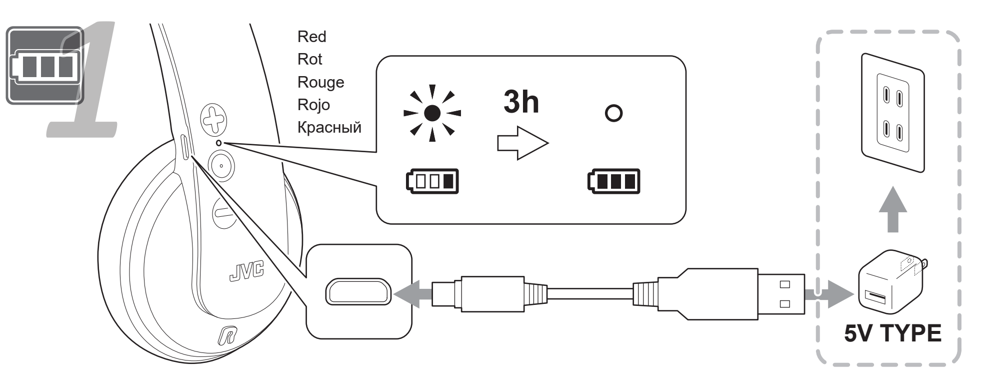

2

When power is off, hold ⊙ button down until the indicator flashes alternately in red and white.

Wenn die Stromversorgung ausgeschaltet ist, halten Sie die Taste ⊙ gedrückt, bis die Anzeige abwechselnd rot und weiß blinkt.

Maintenez le bouton ⊙ enfoncé jusqu'à ce que la diode clignote alternativement en rouge et blanc.

Mantenga pulsado el botón ⊙ hasta que la luz parpadee alternativamente en rojo y blanco.

Когда питание выключено, удерживайте кнопку ⊙ нажатой до тех пор, пока индикатор не начнет попеременно мигать красным и белым цветом.

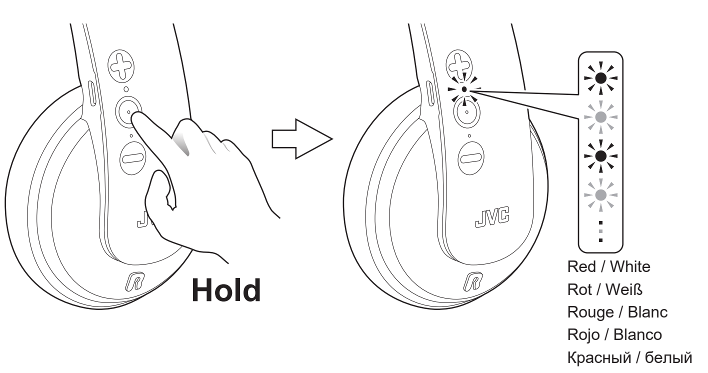

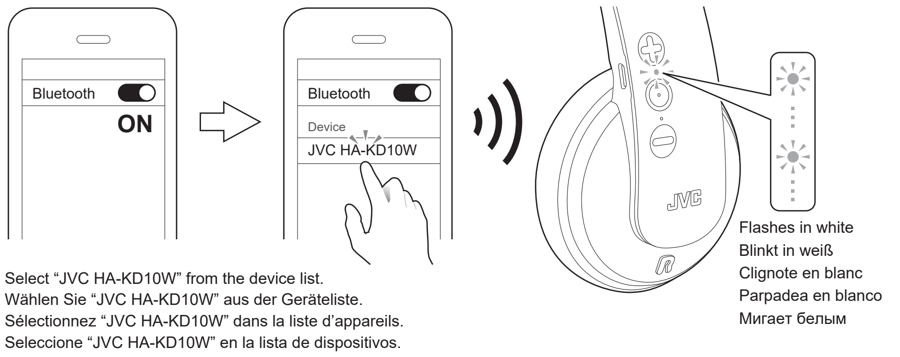

Select “JVC HA-KD10W” from the device list.
Wählen Sie “JVC HA-KD10W” aus der Geräteliste.
Sélectionnez “JVC HA-KD10W” dans la liste d’appareils.
Seleccione “JVC HA-KD10W” en la lista de dispositivos.
Выберите “JVC HA-KD10W” в списке устройств.

3

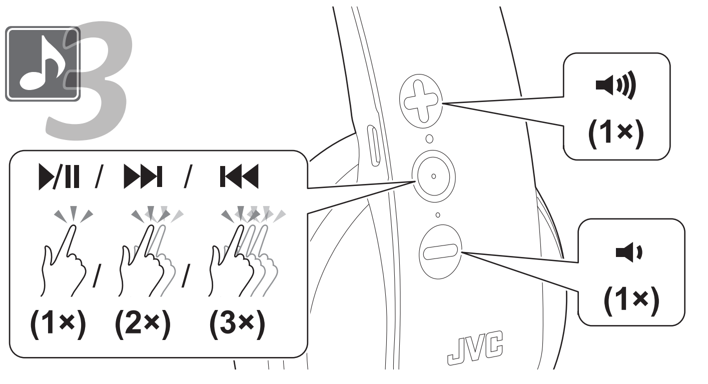

4

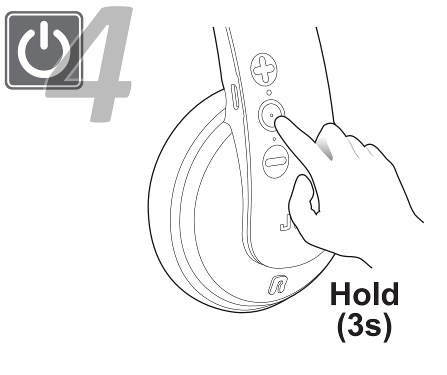

https://manual3.jvckenwood.com/accessory/headphones/global/

For detailed operations such as phone call, troubleshooting and information on the European Guarantee, please refer to the user manual.

Einzelheiten, beispielsweise über Telefonanrufe, Fehlersuche und Informationen über die europäische Garantie, finden Sie in der Bedienungsanleitung.

Pour des opérations détaillées, tel qu’ un appel téléphonique, le dépannage et des informations sur la garantie européenne, veuillez vous reporter au manuel de l’ utilisateur.

Para operaciones detalladas como la llamada telefónica, la solución de problemas y la información sobre la Garantía europea, consulte el manual del usuario.

Per informazioni dettagliate sulle operazioni, per esempio sulle chiamate telefoniche, la risoluzione dei problemi e le informazioni sulla garanzia europea, fare riferimento al manuale utente.

Voor gedetailleerde bewerkingen zoals bellen, informatie over het oplossen van problemen en de Europese garantie verwijzen wij u naar de gebruikershandleiding.

Para conhecer operações detalhadas, como chamada telefónica, efetuar a resolução de problemas e obter informações sobre a Garantia Europeia, consulte o manual do utilizador.

För detaljerad användning så som telefonsamtal, felsökning och information om den europeiska garantin, se användarhandboken.

Aby uzyskać szczegółowe informacje na temat obsługi, np. połączeń telefonicznych, rozwiązywania problemów oraz gwarancji europejskiej, skorzystaj z instrukcji obsługi.

Podrobnější popis úkonů, jako je telefonování, a dále odstraňování potíží a informace o evropské záruce naleznete v uživatelské příručce.

Podrobnejšiu prevádzku, ako je napríklad telefónny hovor, riešenie problémov a informácie o európskej záruke nájdete v používateľskej príručke.

Az olyan részletes műveleteket illetően, mint a telefonhívás, a hibaelhárítás és az európai garanciáról szóló tájékoztatás, kérjük, olvassa el a használati útmutatót.

For detaljerede funktioner, såsom telefonopkald, fejlfinding og oplysninger om den Europæiske Garantifond, se brugervejledningen.

Για λεπτομερείς πληροφορίες σχετικά με τις λειτουργίες όπως τηλεφωνική κλήση, αντιμετώπιση προβλημάτων και πληροφορίες σχετικά με την Ευρωπαϊκή Εγγύηση, ανατρέξτε στο εγχειρίδιο χρήστη.

Üksikasjaliste toimingute osas, nagu helistamine, tõrkeotsing ja teave Euroopa garantii kohta, vt kasutusjuhendist.

Tarkemmat käyttötiedot esimerkiksi puheluista ja vianmäärityksestä sekä tietoa eurooppalaisesta takuusta on saatavilla käyttöoppaasta.

За подробни операции като телефонни обаждания, отстраняване на неизправности и информация за Европейската гаранция, моля направете справка с ръководството на потребителя.

Išsamūs nurodymai, pavyzdžiui, kaip skambinti, šalinti trikčius ir rasti informaciją apie europinę garantiją, pateikiama naudotojo žinyne.

Detalizētu darbību aprakstu par, piemēram, tālruņa zvanu, traucējummeklēšanu, kā arī informāciju par Eiropas garantijas nosacījumiem skatiet lietotāja rokasgrāmatā.

Għal tħaddim iddettaljat bħal telefonata, l-individwazzjoni u s-soluzzjoni tal-problemi u l-informazzjoni dwar il-Garanzija Ewropea, jekk jogħġbok irreferi għall-manwal tal-utent.

Pentru operații detaliate cum ar fi un apel telefonic, depanare și informații privind Garanția Europeană, vă rugăm să consultați manualul de utilizare.

Za podrobnosti o postopkih, kot je telefonski klic, odpravljanje težav, in informacije o evropski garanciji, glejte navodila za uporabo.

Za detalje kao što su telefonski poziv, rješavanje problema i informacije o Europskom jamstvu, molimo pogledajte korisnički priručnik.

Подробные сведения об операциях, например, о телефонных звонках, устранении неполадок и подробную информацию о европейской гарантии см. в руководстве пользователя.

- The Bluetooth® word mark and logos are registered trademarks owned by Bluetooth SIG, Inc. and any use of such marks by JVCKENWOOD Corporation is under license. Other trademarks and trade names are those of their respective owners.
- Die Wortmarke Bluetooth® und die Logos sind eingetragene Warenzeichen der Bluetooth SIG, Inc., und jegliche Verwendung solcher Marken durch die JVCKENWOOD Corporation geschieht unter Lizenz. Andere Warenzeichen und Handelsnamen sind Eigentum ihrer jeweiligen Besitzer und werden von uns anerkannt.
- La marque du mot et les logos Bluetooth® sont des marques déposées de Bluetooth SIG, Inc. et toute utilisation de ces marques par JVCKENWOOD Corporation est faite sous licence. Les autres marques et noms de commerce sont la propriété de leur propriétaire respectif.
- La marca de palabra Bluetooth® y sus logotipos son marcas comerciales registradas de Bluetooth SIG, Inc., y cualquier uso de los mismos por JVCKENWOOD Corporation se realiza bajo licencia. Otras marcas comerciales y nombres comerciales pertenecen a sus respectivos propietarios.
- I loghi grafici e il logo testuale Bluetooth® sono marchi depositati di Bluetooth SIG, Inc., che ne ha concesso l’ uso in licenza a JVCKENWOOD Corporation. Altri marchi e nomi di fabbrica appartengono ai rispettivi titolari.
- Het woord Bluetooth® en de bijbehorende markeringen en logo’s zijn geregistreerde handelsmerken en eigendom van Bluetooth SIG, Inc. en JVCKENWOOD Corporation gebruikt deze onder licentie. Andere handelsmerken en namen zijn eigendom van de overeenkomende eigenaar.
- Ordmärket och logotyperna för Bluetooth® är registrerade varumärken tillhöriga Bluetooth SIG, Inc. och varje användning av dessa märken av JVCKENWOOD Corporation sker på licens. Andra varumärken och varunamn tillhör respektive ägare.
- Znak słowny i logo Bluetooth® są zastrzeżonymi znakami towarowymi będącymi własnością Bluetooth SIG, Inc., a wszelkie użycie tych znaków przez JVCKENWOOD Corporation jest licencjonowane. Inne znaki i nazwy handlowe są własnością ich odpowiednich właścicieli.
- Bluetooth® словесный знак и графическое изображение являются зарегистрированной торговой маркой, принадлежащей компании Bluetooth SIG Inc., и любое использование этой марки компанией JVCKENWOOD Corporation осуществляется на основании лицензии. Другие товарные знаки и торговые названия принадлежат их законным владельцам.